ZTNE 36 系列

电性能参数

标准测试条件下的电性能参数（STC）			
组件名称			ZT130
组件规格			ZT130P-36/1-17b
峰值功率	P_{max}	W	130
功率公差	ΔP_{max}	W	±3
组件效率	η_m	%	13.85
峰值功率电压	V_{mpp}	V	17.60
峰值功率电流	I_{mpp}	A	7.38
开路电压	V_{oc}	V	22.10
短路电流	I_{sc}	A	8.05

STC:辐照度1,000W/m²,电池温度25°C,大气质量AM 1.5 ,根据 EN 60904-3。
200W/m²时的平均效率衰减在5%,根据EN 60904-1。

温度系数

标称工作温度	NOCT	°C	46 +/- 2
峰值功率（P_{max}）的温度系数	γ	%/°C	-0.45
开路电压（V_{oc}）的温度系数	β_{Voc}	%/°C	-0.37
短路电流（I_{sc}）的温度系数	αI_{sc}	%/°C	0.06

运行条件

最大系统电压	1000 V_{DC}
最大保险丝额定值	15 A
反向电流	不要加载大于开路电压的外部电压
工作温度	-45 ~ 85°C
正面最大静载荷（雪载荷和风载荷）	5400 Pa
背面最大静载荷（风载荷）	2400 Pa
冰雹测试（冰雹直径 / 撞击速度）	25mm / 23m/s

结构材料

玻璃（材料 / 厚度）	低铁钢化玻璃 / 3.2mm
电池（数量 / 种类 / 尺寸）	36/ 多晶 /156mmx148mm（19/20）
封装（材料）	乙烯醋酸乙烯共聚物（EVA）
铝边框（材料 / 颜色 / 阳极氧化膜颜色）	阳极氧化铝 / 银色 / 透明

- 由于持续的创新、研究和产品升级，此产品规格书中的内容可以在不提前通知的情况下进行更改。这些内容可能会有轻微的偏差，并且其内容是不被保证的。
- 这些数据并不是针对于单一的组件，它们也不是销售的一部分，它们只是用来进行不同型号的组件的对比。

一般特性

尺寸（长 / 宽 / 高）	1400mmx670mmx25mm
重量	11.8kg

包装说明

每箱组件的数量	4
包装箱尺寸（长 / 宽 / 高）	1420mmx690mmx140mm

单位：mm

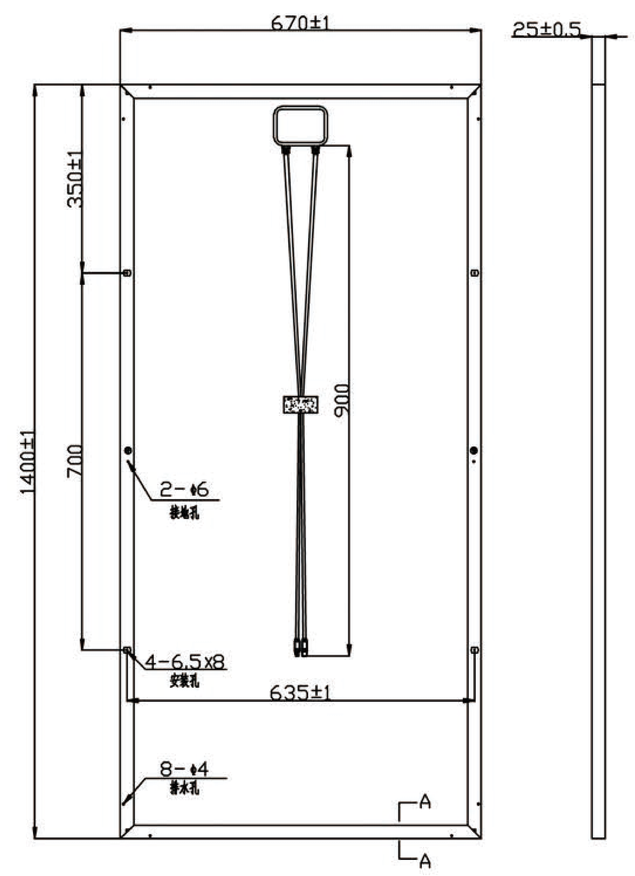

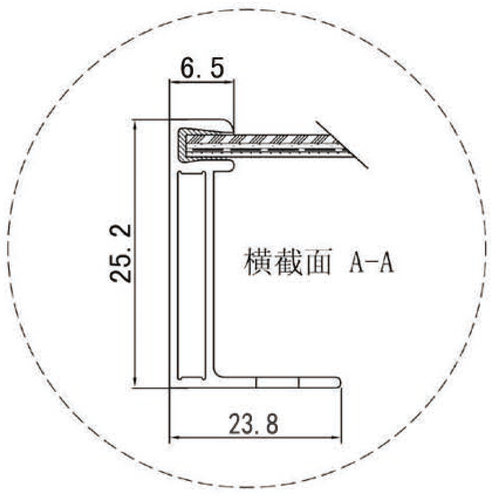

警告：在操作、安装和运行中泰组件前请先仔细阅读组件安装说明书。

保定中泰新能源科技有限公司
地址：保定市蠡县永盛大街高新产业园区
邮箱：2755189147@qq.com
网址：ZTSOLARKJ.COM
服务热线：0312-5399693/5396622
传真：0312-5399601

中泰 ZHONG TAI

SOLAR PRODUCT CERTIFICATION CQC CHINA QUALITY CERTIFICATION CENTRE

CE